MasterSeal 930

Bande d'étanchéité à l'eau pour joints et fissures irréguliers et spéciaux.

DESCRIPTION

MasterSeal 930 est une bande d'étanchéité très élastique et résistante aux produits chimiques. Le produit est utilisé pour le traitement de fissures sur supports différents.
MasterSeal 930 est collé sur le support avec MasterSeal NP 474 (mastic polyuréthane monocomposant) ou MasterBrace ADH 3000 (colle époxy).

DOMAINES D'APPLICATIONS

Le système MasterSeal 930 s'emploie pour les joints de construction, de dilatation et de raccordement ainsi que pour fermer des fissures et fentes (voir fig. page 2). Il s'adhère aux différentes sortes de matériaux de constructions comme du béton, mortier et supports métalliques.

DOMAINES DE CONSTRUCTION TYPIQUES

- réservoirs en béton
- stations d'épuration des eaux usées
- châteaux d'eau
- tunnels
- toits plats et leurs raccordements

Son vaste domaine d'application permet de résoudre pratiquement tous les problèmes de fissures. Le système MasterSeal 930 est synonyme de succès pour une étanchéité durable.

AVANTAGES

Durable

- élasticité permanente, même par basse température
- résiste aux racines
- résiste à de nombreux agents chimiques
- résiste aux intempéries et étanche
- solution optimale et économique
- résistant aux UV
- pas besoin de nettoyage ni d'activation de la bande
- chevauchement simple des bandes
- verticale, horizontale ou au-dessus de la tête
- aussi bien sur des supports secs que mat-humides.

MODE D'EMPLOI POUR COLLER AVEC MasterBrace ADH 3000

1. Nettoyer et poncer mécaniquement le support, qui doit être exempt de graisse, d'huile et de toutes parties non adhérentes. Préparer le support métallique par sablage jusqu'à un degré de Sa 2½.
2. Coller de la bande adhésive sur le joint / la fissure à réparer.
3. Mélanger MasterBrace ADH 3000 (A et B) dans le bon rapport de poids.
4. Appliquer MasterBrace ADH 3000 mélangé.
5. Enlever la bande adhésive
6. Poser et coller la bande de MasterSeal 930 dans MasterBrace ADH 3000 en la pressant à l'aide d'un rouleau.
7. Appliquer par-dessus la bande de MasterSeal 930 une couche de MasterBrace ADH 3000.

Tous les recouvrements de bande entre elles se feront à l'aide d'un pistolet à air chaud.
Voir aussi les instructions d'applications.

Note: réaliser les actions suivantes pour préparer le soudage des bandes à l'aide d'un pistolet à air chaud.

MasterSeal 930

Bande d'étanchéité à l'eau pour joints et fissures irréguliers et spéciaux.

Un bloc de ponçage standard ou du papier émeri sec avec granulométrie 150 µ sont appropriés pour rendre les bandes rugueuses.

Laisser un recouvrement de 3 cm. Couper la bande à la dimension désirée.
Arrondir les coins.

Bien rendre rugueux la bande inférieure pour 3 cm au minimum avec le bloc de ponçage.

Enlever soigneusement la poussière.

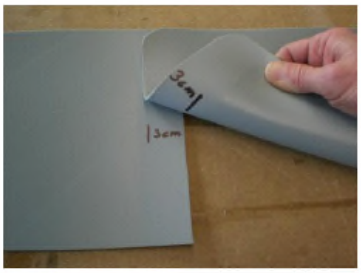

Tourner la bande supérieure et rendre rugueux le dessous.

Bien rendre rugueux le dessous pour 3 cm au minimum avec le bloc de ponçage. Ensuite, enlever soigneusement la poussière.

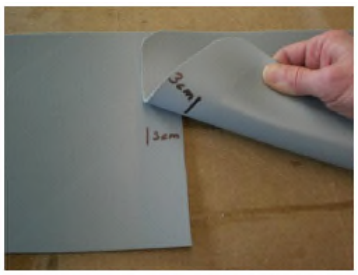

Mettre les 2 surfaces propre et rugueux l'un sur l'autre.

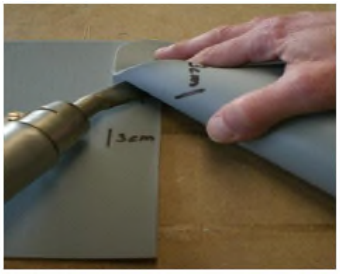

Souder par points à l'aide d'un pistolet à air chaud.

Préchauffer et souder à l'aide d'un pistolet à air chaud et presser avec un rouleau de pression.

MasterSeal 930

Bande d'étanchéité à l'eau pour joints et fissures irréguliers et spéciaux.

Soudage final avec le pistolet à air chaud et presser avec un rouleau de pression.

Température de soudage
Épaisseur de la bande 1 mm = ca. 270°C

Température de soudage
Épaisseur de la bande 2 mm = ca. 360°C

En cas de pression d'eau négative (plus de 0,3 bar), la membrane doit être supportée p.ex. par une plaque d'acier, surtout quand les joints sont soumis à de grands mouvements.

EMBALLAGE ET CONDITIONNEMENT

MasterSeal 930 est livré en rouleaux de 20 m de longueur avec une épaisseur de 2 mm et une largeur de 250 mm.
Stocker le produit dans un endroit sec à l'abri du soleil et à la température ambiante.
MasterBrace ADH 3000: unités de 6 kg et de 25 kg.
MasterSeal NP 474: boudins de 600 ml.

CARACTÉRISTIQUES TECHNIQUES DU MasterSeal 930

Caractéristiques techniques			
Dureté Shore A	ISO 868		± 80
Allongement à la rupture	EN 12311-2	1 mm	± 400%
		2 mm	± 500%

MasterSeal 930

Bande d'étanchéité à l'eau pour joints et fissures irréguliers et spéciaux.

Figure 1
Disposition pour un joint
1. MasterSeal 930 2. MasterBrace ADH 3000

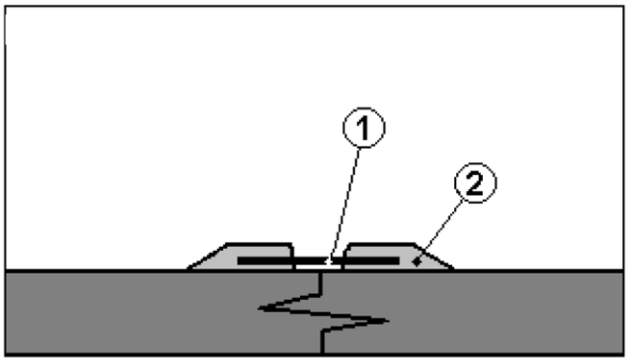

Figure 2
Disposition pour un joint de travail ou fissure traversante active
1. MasterSeal 930 2. MasterBrace ADH 3000

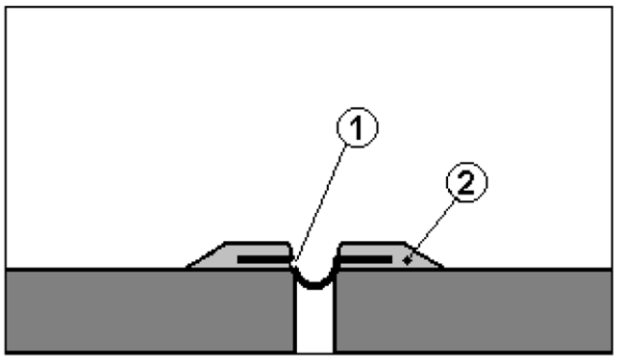

Figure 3
Disposition de MasterSeal 930 bande d'étanchéité sous un angle
1. MasterSeal 930 2. MasterBrace ADH 3000

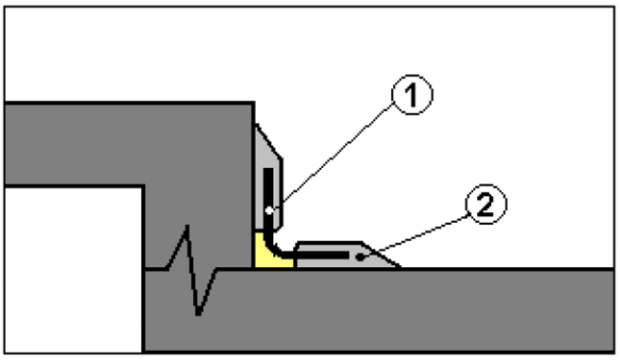

Figure 4
Disposition pour un joint de séparation d'un radier
1. MasterSeal 930 2. MasterBrace ADH 3000
3. Mortier de protection 4. Appui

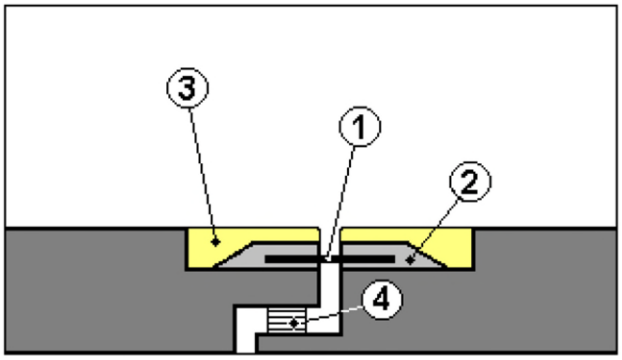

Master Builders Solutions Belgium nv
Nijverheidsweg 89
B-3945 Ham
Tel. +32 11 34 04 34
mbs-cc-be@mbcc-group.com
www.master-builders-solutions.com
B.T.W./T.V.A. BE 0729.676.164
RPR/RPM Anvers (Division Hasselt)

DISCLAIMER
Cette information est basée sur notre meilleure connaissance du produit. L'acheteur/applicateur effectuera, en fonction du support et du chantier d'une part, de la mise en œuvre et conditions de travail d'autre part, sur lesquels Master Builders Solutions Belgium nv n'a aucune influence, sous sa responsabilité un essai d'adéquation du produit et ce avant de commencer la réalisation. Des conseils écrits et oraux, conforme à nos conditions générales de vente sont sans engagement de notre part. La dernière édition des fiches techniques annule et remplace les précédentes.